BL2-LED120

LUMINAIRE DE GRANGE/ DE SECTEUR À DEL

CARACTÉRISTIQUES*	
Puissance	105
Lumens	14,056
Efficacité	133.74
Remplace jusqu'à	HM de 400 W
Tempér. couleur	5 000 K
Homologation	cULus, DLC Standard
Tempér. fonctionnement	-40˚C à 40˚C
Tension	120-277*
Durée de la DEL	50 000 heures
Matériau du boîtier	Aluminium moulé
Matériau de la lentille	Polycarbonate
Fini	Gray
IRC	74.5
Options	Bras à 90 ° en aluminium anodisé pour installation au mur ou sur poteau.
Photocellule	comprise dans l'emballage.

* Standard

DESCRIPTION

Les modèles de la gamme BL-LED sont des luminaires de grange/de secteur à haute efficacité, de qualité DLC, qui conviennent à l'éclairage de sécurité, aux cours d'industrie, aux fermes et aux granges.

APPLICATIONS

Granges

Éclairage de sécurité

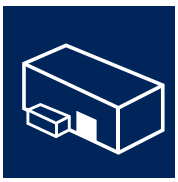

Cours d'industrie

CARACTÉRISTIQUES

- L'intensité totale du luminaire est de 14,056 lumens moyennant une efficacité de 134 lm/watt.Robuste boîtier en aluminium moulé avec lentille de polycarbonate.
- Fini durable à revêtement en poudre stabilisé pour contrer les UV.
- Photocellule pour fonctionnement de nuit comprise dans l'emballage.

DIMENSIONS

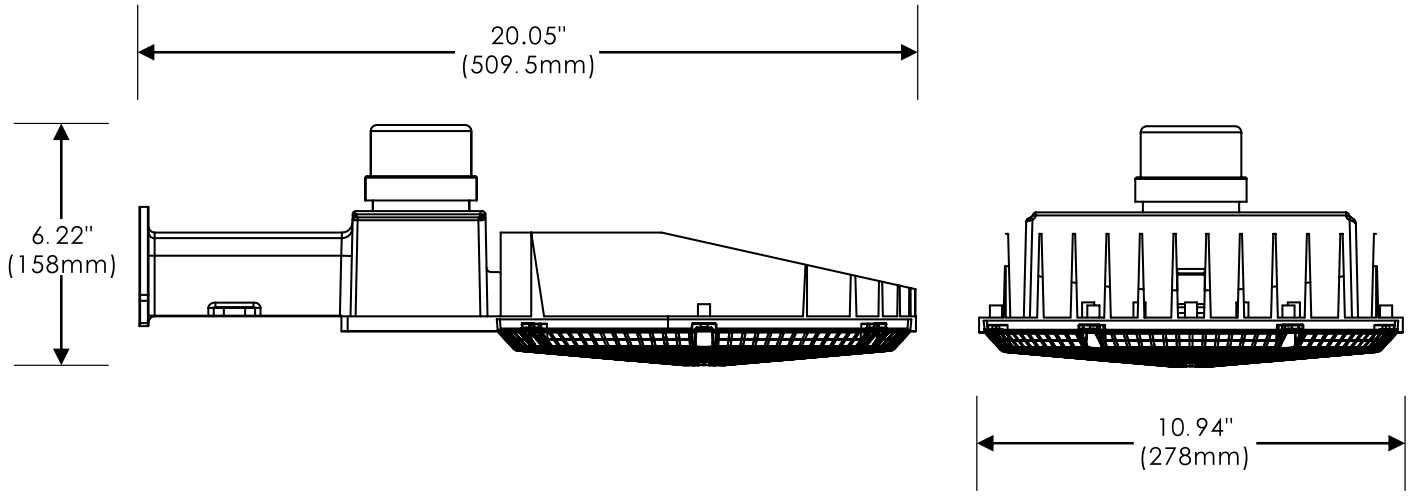
20.05"
(509.5mm)
6.22"
(158mm)
10.94"
(278mm)

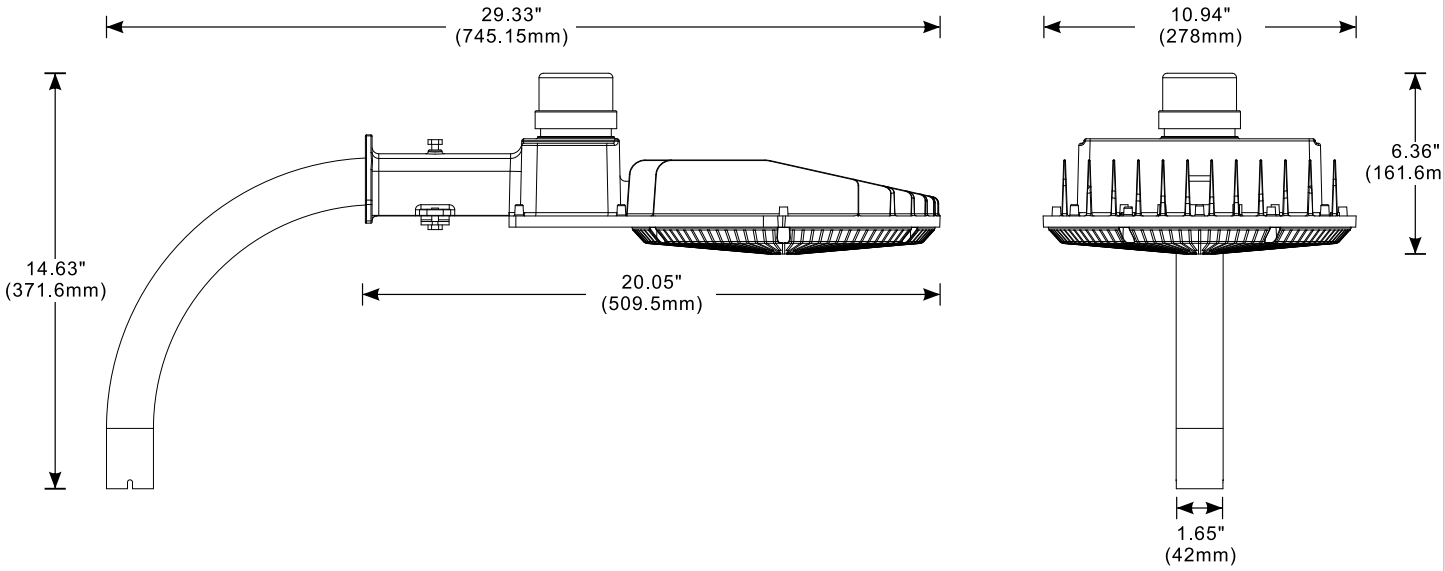
29.33"
(745.15mm)
10.94"
(278mm)
14.63"
(371.6mm)
20.05"
(509.5mm)
6.36"
(161.6m
1.65"
(42mm)

PHOTOMÉTRIE

BL2-LED120-B-5K-GRY-PC
MONTÉ À 15 PI

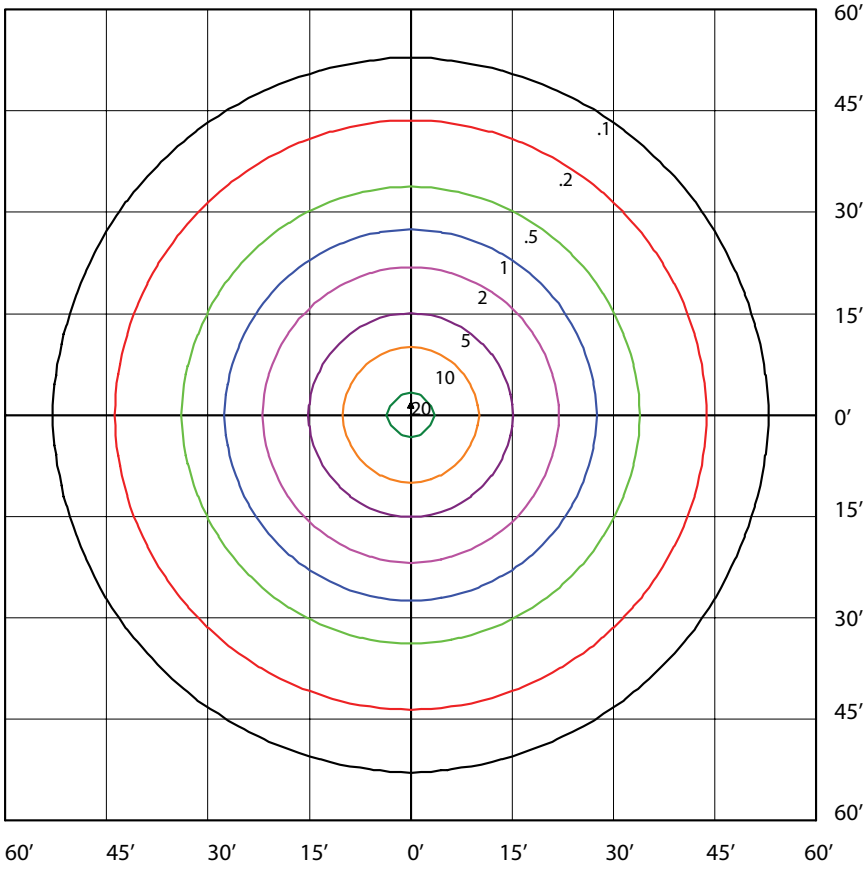

CARACTÉRISTIQUES

DESCRIPTION DES MODÈLES	TENSION (V)	PUISSANCE D'ENTRÉE (W)	LUMINOSITÉ	EFFICACITÉ (Lm/W)	FP	DHT	CCT	IRC
BL2-LED120-B-5K-XXX-XX-XX	120-277	105.1	14056	133.74	10.05	0.998	5000	74.5

LÉGENDE

B - 120-277 V
5K - 5 000 K
XXX - FINITION DU BOÎTIER
XX- PHOTOCELLULE
XX - LENTILLE

GUIDE DE COMMANDE

BL2						
	PUISSANCE	TENSION	Tempér. couleur	FINI	PHOTOCELLULE	LENTILLLE
	LED120	B - 120 - 277 V*	5K - 5 000 K*	GRY - GRIS*	PC-PHOTOCELLULE*	FR-LENTILLE GIVRÉE*

ACCESSOIRES (COMMANDÉS SÉPARÉMENT)

COCHEZ LES ACCESSOIRES QUE VOUS VOULEZ COMMANDER :

☐ Le bras à 90 ° en aluminium anodisé a un fini gris.

* Configuration standard