DMS

Détecteur de mouvement infrarouge passif sur 360° avec gradateur

Ce DMS mince et peu encombrant est conçu pour être installé à l'intérieur d'un luminaire. Le détecteur est idéal pour les stationnements, les postes d'essence, les trottoirs et les entrepôts.

Projet	
Type	
Date	
Remarques	

APPLICATIONS

Applications intérieures et extérieures, convient aux luminaires grande hauteur **(gamme HB-LED)**, à l'éclairage de secteur sur poteaux de moins de 20 pi **(gamme AL-LED)** ou aux luminaires linéaires à l'épreuve de la vapeur avec accessoire de boîte de jonction **(gamme LFW-LED).**

CARACTÉRISTIQUES

Description

Le DMS s'installe dans un luminaire intérieur ou extérieur et offre la commande à niveaux multiples avec détecteur de mouvement ou photocellule. Il commande les régulateurs DEL 0 à 10 V c.c. ou les ballasts de gradation et est homologué pour les endroits humides et froids. Tous les paramètres de commande sont réglables au moyen d'une télécommande sans fil en mesure de stocker et de transmettre les profils de détecteur.

Fonctionnement

Habituellement, le détecteur allume graduellement l'éclairage jusqu'au mode maximum fixé lorsqu'un mouvement est décelé et que le niveau d'éclairage ambiant est inférieur au point de consigne de mise hors tension. Lorsque le détecteur ne décèle plus de mouvement et que le délai est écoulé, l'éclairage est graduellement ramené au niveau minimum. Lorsqu'aucun mouvement n'est décelé pendant le délai de temporisation subséquent, l'éclairage s'éteint. Pour le fonctionnement nocturne, la photocellule intégrée peut allumer ou éteindre l'éclairage en fonction du niveau d'éclairage ambiant, de sorte que l'éclairage demeure allumé pendant la nuit même si aucun mouvement n'est décelé.

Télécommande sans fil

La configuration initiale et le réglage subséquent du détecteur se font au moyen d'une télécommande. Cette télécommande permet de régler les paramètres et sert aussi à lancer l'étalonnage automatique du point de consigne de l'éclairage ambiant du DMS. Le point de consigne permet de garder l'éclairage fermé ou au niveau minimum lorsque l'éclairage ambiant est insuffisant. La télécommande peut stocker jusqu'à cinq profils de détecteur pour accélérer la configuration de multiples détecteurs.

Caractéristiques

- Assure l'interruption de la tension d'entrée et la régulation d'intensité 0 à 10 V c.c.
- Compatible avec les ballasts et les régulateurs DEL
- Modes max. et min. entièrement réglables de 0 à 10 V
- Minuterie de 5 à 30 minutes
- Délai de coupure optionnel
- Délai d'allumage et de fermeture graduels réglable
- Tout le détecteur est de CLASSE 2
- Les points de consigne de la photocellule optionnelle comprennent une fonction d'étalonnage automatique, mais qui permet le réglage manuel.
- Polycarbonate, ignifuge, résistant aux rayons UV et aux chocs.
- Homologué UL773A et FCC.

Bloc d'alimentation	**120 à 277 V c.a.**
Charge maximum entre -40 °C et 70 °C	**Résistance / Tungstène - 600 W @ 120 V** **Ballast électronique (DEL) - 800/1200 VA @ 120/277 V**
Sortie de commande de régulation	**0 à 10 V max. Creux de courant 25 mA**

Température de fonctionnement	**-10 °C à 40 °C**
Humidité	**HR max. de 95 %**
Rayon/angle de détection	**Nbre max. mètres/360 °**
Hauteur de montage	**40 pi max.**
Portée de la télécommande	**50 pi (15m) à l'intérieur, sans rétroéclairage**
Homologation	**IP66, cULus**
Garantie	**5 ans**

DIMENSIONS

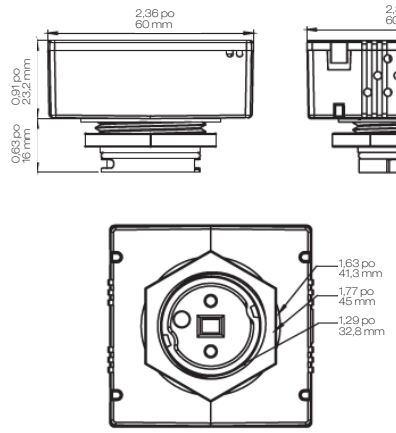

MONTAGE DU DÉTECTEUR

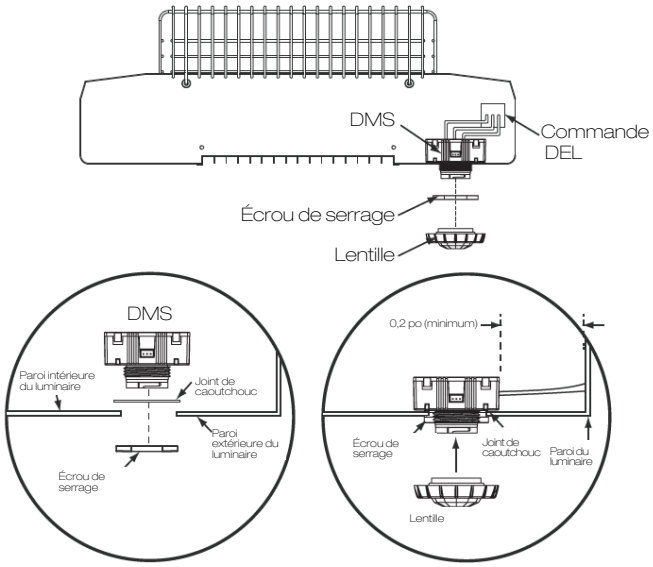

PHOTOMÉTRIE

LW1

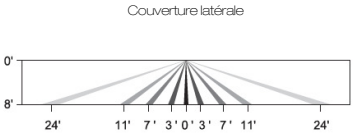

LW1 : Couverture sur 360 °

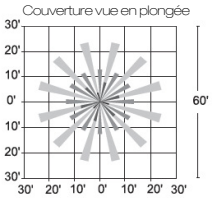

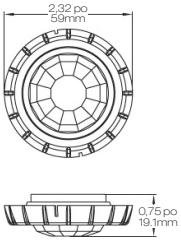

LS2

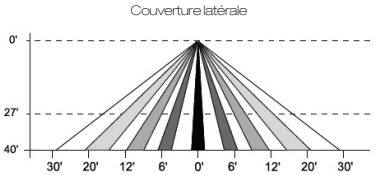

LS2 : Couverture sur 360 °

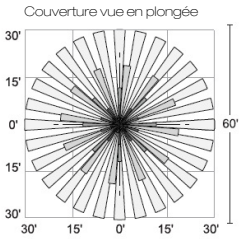

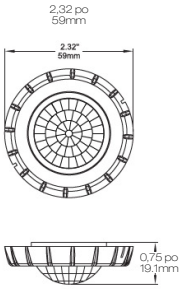

CÂBLAGE

Câblage du DMS avec ballast de gradation ou régulateur DEL.

Régulateur de gradation

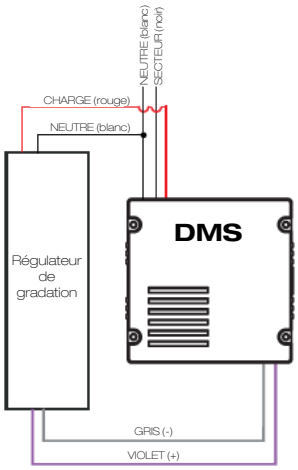

Câblage du DMS avec ballast sans gradation ou régulateur DEL.

Régulateur sans gradation

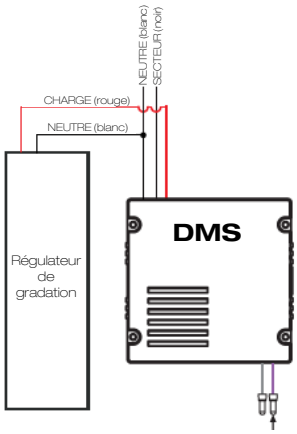

Capuchon de connexion fermé

Régulateur de gradation (détecteur optionnel)

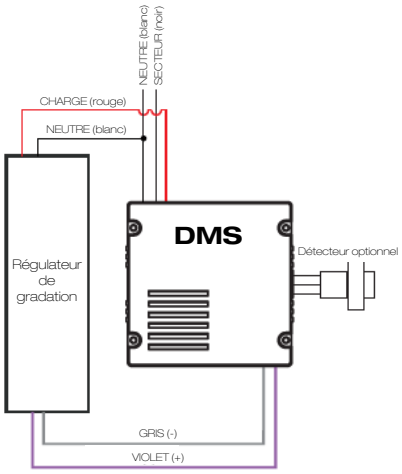

Régulateur sans gradation (détecteur optionnel)

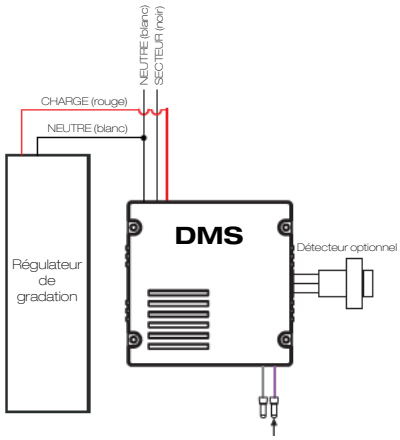

Capuchon de connexion fermé

GUIDE DE COMMANDE

HB-LED

HB	–		–		–		–		–	
		PUISSANCE		TENSION		TEMP. COULEUR		GRADATION		OPTION DU DÉTECTEUR
		LED100 LED150		B - 120 - 277 V* C - 347 V		4K - 4 000K* 5K - 5 000K		DIM-Gradation 0 à 10 V*		DMS- Détecteur de mouvement - gradateur

Configuration standard

AL-LED

	–		–		–		–		–		–		–		–		
AL1 AL2		PUISSANCE		TENSION		TEMPÉR. COULEUR		FAISCEAU		FINI		RÉGULATEUR		OPTIONS		MONTAGE**		OPTION DU DÉTECTEUR
		LED60 LED90 LED120 LED150 LED200 LED250		B - 120 - 277 V* C - 347 V		5K - 5 000 K* 4K - 4 000 K 3K - 3 000 K		T2 - TYPE 2 T3 - TYPE 3 T4 - TYPE 4 T5 - TYPE 5		BRZ - BRONZE* CC - COULEUR		DIM - RÉGULATEUR GRADATEUR*		Vide - Sans PC* PC - PHOTO-CELLULE		SF - Raccord lisse Autres options de montage commandées séparément.		DMS-Détecteur de mouvement gradateur

Configuration standard
** Toutes les configurations de montage sont vendues séparément

LFW-LED

LFW	–		–		–		–		–		-	
		PUISSANCE		TENSION		TEMP. COULEUR		LENTILLE		GRADATION		OPTION DU DÉTECTEUR
		LED40 LED60		B - 120 - 277 V* C - 347 V		4K - 4 000K*		TG - Verre trempé*		DIM-Gradation 0 à 10 V		DMS- Détecteur de mouvement -gradateur

Configuration standard

**** La télécommande du détecteur peut être commandée séparément.**