Projet : Type : Date : Notes :

XBAR1-LED

Luminaire périphérique DEL

Colour Selectable

APPLICATIONS IDÉALES

- Stationnements
- Éclairage périphérique
- Centres Commerciaux

DESCRIPTION

La série XBAR-LED offre un luminaire rond, compact sur poteau avec un interrupteur de sélection de couleur permettant le choix de température de couleur de 3000K, 4000K ou 5000K

CARACTÉRISTIQUES :

Construction

- Boîtier en aluminium moulé sous pression avec fini noir mat et lentille transparente en polycarbonate. Une finition de couleur personnalisée est également disponible.

Électrique

- Le modèle standard est disponible avec une protection interne contre les surtensions de 2kV à 120-277V et de 6kV à 347V
- Température de service de -40º à +45ºC

Performances lumineuses

- Un luminaire à sélection de couleur permettant le choix d'un CCT de 3000K, 4000K ou 5000K lors de l'installation
- Un interrupteur situé à l'intérieur du boîtier est réglé à un CCT de 4000K en standard et peut être modifié au besoin

Contrôles

- Cellule photoélectrique à verrouillage par rotation en option.

Emballage

- L'appareil a été conçu pour se replier facilement afin de minimiser l'encombrement de l'emballage

SPÉCIFICATIONS	XBAR1-LED35	XBAR1-LED75
Puissance (W)	32.7	78.1
Lumens (maximum)	4080	9536
Efficacité (Lm/W)	125	122.1
Tension	120-277V*, 347V	
Température de couleur	VK-3000K/4000K/5000K	
IRC	80	
Gradation	Gradation 1-10V**, 0-10V Dim à Off	
THD	<15%	
PF	0.9	
Distribution de faisceau	90 degrés	
Durée de service des LED: 100 000 heures	81%	
Finition du boîtier	Noir mat, couleurs personnalisées	
Détails du boîtier	Aluminium moulé sous pression	
Détails de la lentille	Lentille en polycarbonate transparent	
Montage	Sur poteau - Convient aux tenons de 3".	
Température de service	De -40°C à +45°C	
Options installées en usine	Cellule photoélectrique, prise 7 broches pour contrôles intelligents, protection contre les surtensions 10KV.	
Logos d'homologation	UL, endroits humides, IP65, DLC Premium	

***Configuration standard**

**** Les luminaires 120-277V sont livrés avec un gradateur 1-10V**

DIMENSIONS

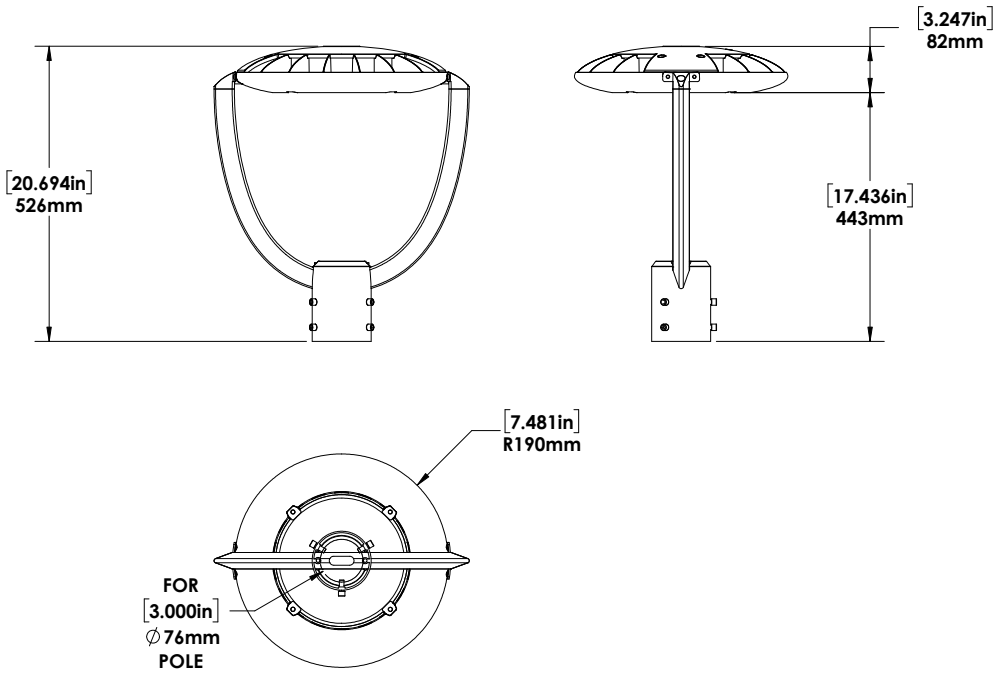

XBAR1-LED35-V-VK-90DEG-BLK-DIM-PLC (4000K)
MOUNTED AT 12 FEET

Total Lumens = 4080 Mounting Height = 12 Ft Maximum Calculated Value = 13.47 Fc

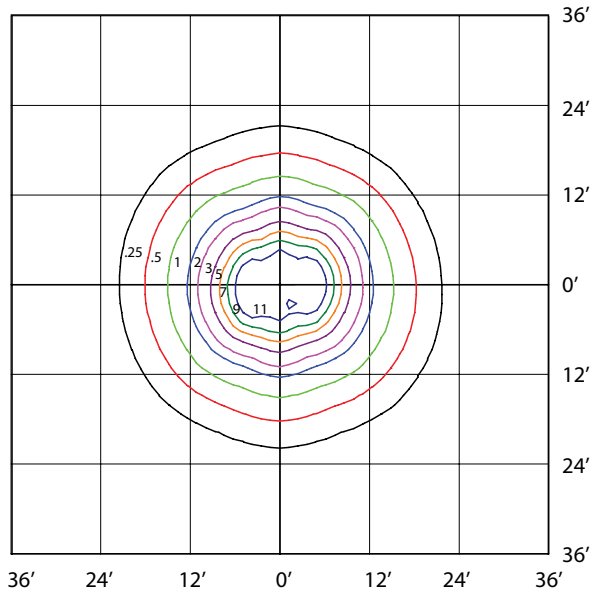

XBAR1-LED75-V-VK-90DEG-BLK-DIM-PLC (4000K)
MOUNTED AT 15 FEET

Total Lumens = 9536 Mounting Height = 15 Ft Maximum Calculated Value = 18.32 Fc

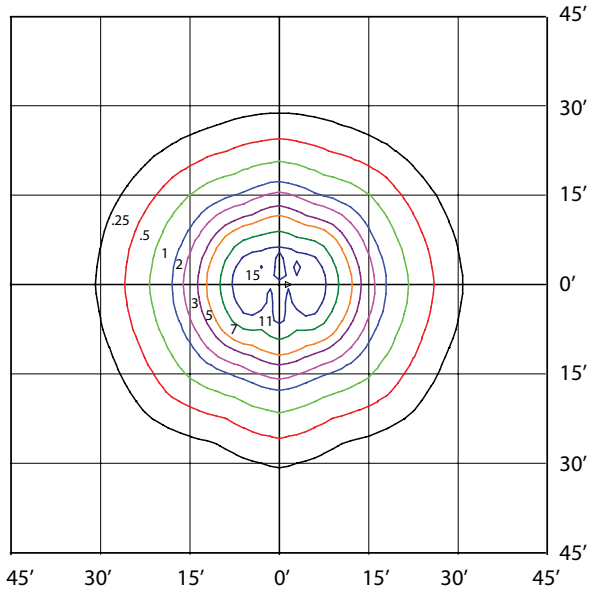

AMPÉRAGE ET PROTECTION CONTRE LES SURTENSIONS							
	COURANT (A)					PROTECTION INTERNE CONTRE LES SURTENSIONS (kV)	
	120V	208V	240V	277V	347V	120-277V	347V
XBAR1-LED35	0.31A	0.18A	0.16A	0.14A	0.11A	2kV	6kV

MAINTIEN DU FLUX LUMINEUX ESTIMÉ TM-21			
	50 000 heures	75 000 heures	100,000 heures
XBAR1-LED35	90.3%	85.7%	81.4%
XBAR1-LED75			

POIDS (lbs)	
XBAR1-LED35	9.7
XBAR1-LED75	9.9

EPA	
	Inclinaison de 0 °
XBAR-1LED	1.07

SPÉCIFICATIONS

Numéro de modèle	Tension (V)	Puissance (W)	Luminosité (lm)	Efficacité (lm/W)	THD (%)	PF	CCT (K)	B-U-G
XBAR1-LED35-B-VK-90 DEG-XXX-DIM-[DMS;PC;BLANK]-[SP10;BLANK]-PCL	120-277	33	4080	125.0	15.0	0.900	3000/4000/5000	2-2-1
XBAR1-LED35-C-VK-90 DEG-XXX-DIM-[PC;BLANK]-[SP10;BLANK]-PCL	347	36	4331	121.5	15.0	0.900	3000/4000/5000	2-2-0
XBAR1-LED75-C-VK-90 DEG-XXX-DIM-[PC;BLANK]-[SP10;BLANK]-PCL	347	75	9021	120.2	15.0	0.900	3000/4000/5000	3-3-1
XBAR1-LED75-B-VK-90 DEG-XXX-DIM-[DMS;PC;BLANK]-[SP10;BLANK]-PCL	120-277	78	9536	122.1	15.0	0.900	3000/4000/5000	3-3-1

LÉGENDE

B - 120-277V, C - 347V
VK - Couleur réglable
3000K/4000K/5000K
90DEG - 90 degrés
DIM - Gradation 0-10V
SP10 - Protection contre les surtensions de 10kV
PCL - Lentille en polycarbonate

GUIDE DE COMMANDE :

XBAR1			VK	90DEG		DIM			
Luminaire	**Puissance**	**Tension**	**Couleur Temp.**	**Lentille**	**Finition**	**Gradation**	**Contrôles**	**Protection contre les surtensions**	**Lentille**
	LED35 LED75	B - 120-277V C - 347V	VK - Sélection de couleurs (3K/4K**/5K)	90DEG - 90 degrés	BLK - Noir mat CC - Couleur personnalisée	DIM - Gradation 0-10V	VIDE PC- Cellule photoélectrique ON/OFF du crépuscule à l'aube 7 PIN- Prise 7 PIN pour contrôles intelligents	VIDE SP10 - Protection contre les surtensions de 10kV	PCL- Lentille en polycarbonate

***Configuration standard**
**** Réglage en usine à 4000K**