Projet | Type | Date :

XBAR2-LED

Luminaire périphérique DEL

APPLICATIONS IDÉALES

- Stationnements
- Éclairage périphérique
- Centres Commerciaux

DESCRIPTION

La série XBAR-LED offre un luminaire rond, compact sur poteau, avec une température de couleur de 4000K ou 5000K.

CARACTÉRISTIQUES :

Construction

- Boîtier en aluminium moulé sous pression avec fini noir mat et lentille transparente en polycarbonate. Une finition de couleur personnalisée est également disponible.

Électrique

- Le modèle standard est disponible à 120-277V. La version à 347V est offerte en option. Tous les modèles ont une protection interne contre les surtensions de 10KV, excepté le modèle 100W 120-277V avec une protection interne de 4KV
- Température de service de -40º à +45ºC

Performances lumineuses

- Le luminaire a un CCT spécifique de 4000K ou 5000K.

Contrôles

- Cellule photoélectrique à verrouillage par rotation en option.

Emballage

- L'appareil a été conçu pour se replier facilement afin de minimiser l'encombrement de l'emballage

CARACTÉRISTIQUES	XBAR2-LED100	XBAR2-LED150
Puissance (W)	101.5	149.3
Luminosité (Maximum)	13411	18660
Efficacité (lm/W)	132.1	125
Tension	120 - 277 V*, 347 V	
Temp.couleur	4000K* 5000K,	
IRC	82	85
Réglage de l'intensité	Gradation 1-10V**, 0-10V Dim à Off	
THD	<15%	
PF	0.9	
Distribution du faisceau	90 degrés	
Durée de service des LED: 100 000 heures	81%	
Finition du boîtier	Noir mat, couleurs personnalisées	
Boîtier	Aluminium moulé	
Lentille	Lentille en polycarbonate transparent	
Montage	Sur poteau - Convient aux tenons de 3".	
Température de service	De -40°C à +45°C	
Options installées en usine	Cellule photoélectrique, prise 7 broches pour contrôles intelligents, protection contre les surtensions 10KV.	
Logos d'homologation	UL, endroits humides, IP65, DLC Premium	

***Configuration standard**

**** Les luminaires 120-277V sont livrés avec un gradateur 1-10V**

DIMENSIONS

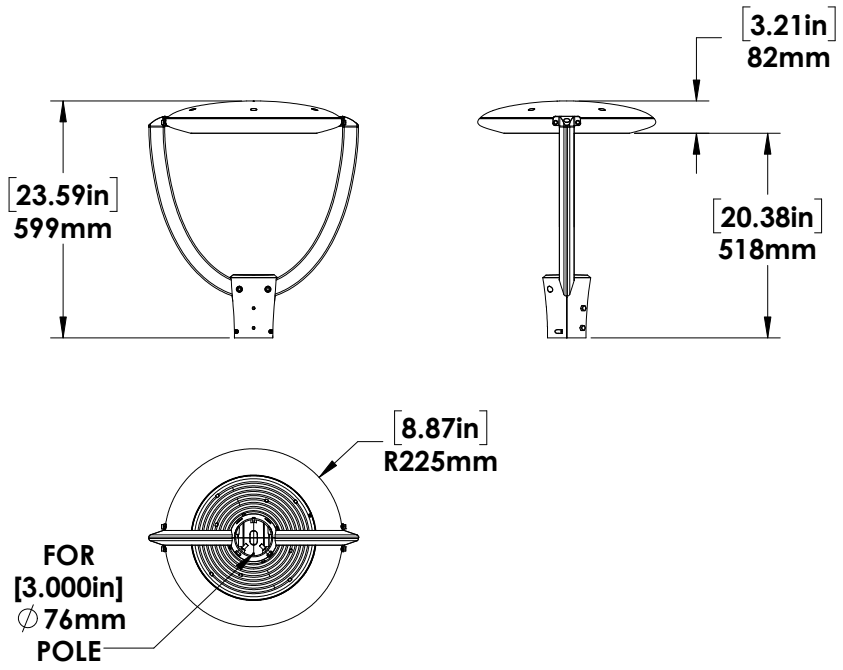

AMPÉRAGE ET PROTECTION CONTRE LES SURTENSIONS							
	COURANT (A)					PROTECTION CONTRE LES SURTENSIONS (kV)	
	120V	208V	240V	277V	347V	120-277V	347V
XBAR2-LED100	0,88 A	0,51 A	0,44 A	0,38 A	0,31 A	4kV	10 kV
XBAR2-LED150	1,32 A	0,76 A	0,66 A	0,57 A	0,46 A	10kV	10 kV

MAINTIEN DE LA LUMINOSITÉ ESTIMÉE DU TM-21			
	50 000 heures	75 000 heures	100 000 heures
XBAR2-LED100	90.3%	85.7%	81.4%
XBAR2-LED150			

POIDS (lbs)	
XBAR2-LED100	14.33
XBAR2-LED150	

EPA	
	Inclinaison de 0 °
XBAR2-LED	1.29

CARACTÉRISTIQUES

Numéro de modèle	Tension (V)		Luminosité (Lm)		DHT (%)	FP	CCT (K)	B-U-G
XBAR2-LED100-C-4K-90 DEG-XXX-DIM-[PC;BLANK]-[SP10;BLANK]-PCL	347	101	12611	124.6	15.0	0.900	4000	3-3-1
XBAR2-LED100-B-4K-90 DEG-XXX-DIM-[PC;BLANK]-[SP10;BLANK]-PCL	120-277	102	13411	132.1	15.0	0.900	4000	3-3-2
XBAR2-LED100-B-5K-90 DEG-XXX-DIM-[PC;BLANK]-[SP10;BLANK]-PCL	120-277	102	13481	132.6	15.0	0.900	5000	3-3-2
XBAR2-LED100-C-5K-90 DEG-XXX-DIM-[PC;BLANK]-[SP10;BLANK]-PCL	347	102	12804	126.0	15.0	0.900	5000	3-3-1
XBAR2-LED150-C-5K-90 DEG-XXX-DIM-[PC;BLANK]-[SP10;BLANK]-PCL	347	149	18849	126.3	15.0	0.900	5000	4-3-1
XBAR2-LED150-C-4K-90 DEG-XXX-DIM-[PC;BLANK]-[SP10;BLANK]-PCL	347	149	18660	125.0	15.0	0.900	4000	4-3-1
XBAR2-LED150-B-4K-90 DEG-XXX-DIM-[DMS;BLANK]-[SP10;SP20;BLANK]-PCL	120-277	151	20034	132.4	15.0	0.900	4000	4-3-1
XBAR2-LED150-B-5K-90 DEG-XXX-DIM-[DMS;BLANK]-[SP10;SP20;BLANK]-PCL	120-277	151	20259	133.9	15.0	0.900	5000	4-3-1

LÉGENDE

B - 120-277V, C - 347V
4K - 4000K, 5K - 5000K
90DEG - 90 degrés
DIM - Gradation 0-10V
PC - Cellule photoélectrique
SP10 - Protection contre les surtensions de 10kV
PCL - Lentille en polycarbonate

XBAR2-LED100-B-4K-90DEG-BLK-DIM-PLC
MOUNTED AT 20 FEET

Total Lumens = 13411 Mounting Height = 20 Ft Maximum Calculated Value = 15.53 Fc

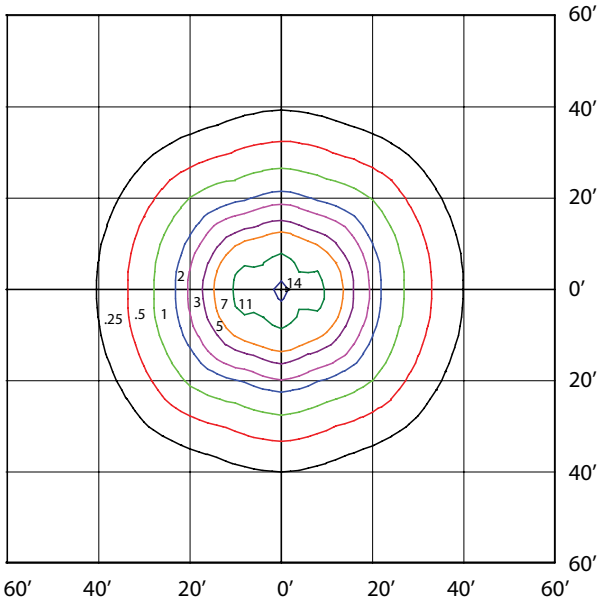

XBAR2-LED150-B-4K-90DEG-BLK-DIM-PLC
MOUNTED AT 24 FEET

Total Lumens = 19764 Mounting Height = 24 Ft Maximum Calculated Value = 14.08 Fc

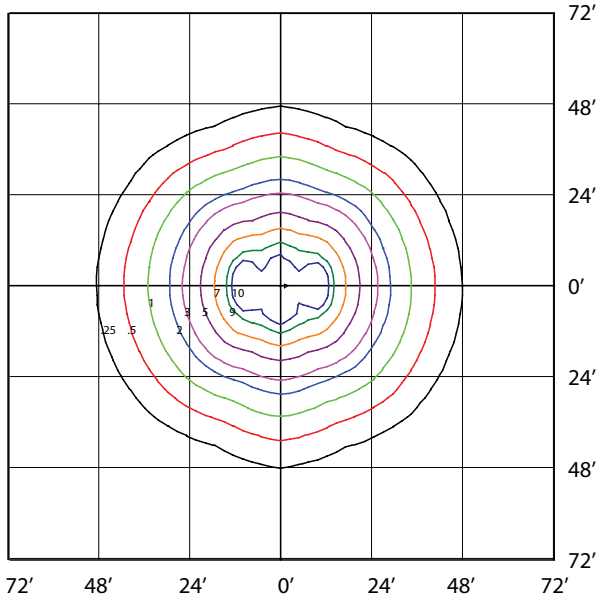

GUIDE DE COMMANDE :

XBAR2				90DEG					
Luminaire	**Puissance**	**Tension**	**Couleur Temp.**	**Lentille**	**Finition**	**Gradation**	**Contrôles**	**Protection contre les**	**Lentille**
	LED100 LED150	B - 120-277 V* C - 347V	4K - 4 000 K* 5K- 5000K	90DEG - 90 degrés	BLK - Noir mat CC - Couleur personnalisée	DIM - Gradation 0-10V	VIDE PC- Cellule photoélectrique ON/OFF du crépuscule à l'aube 7 PIN- Prise 7 PIN pour contrôles intelligents	VIDE SP10 - Protection contre les surtension de 10kV	PCL- Lentille en polycarbonate

***Configuration standard**