HLK-LED30 LAMPE DE TRAVAIL



LAMPE DE TRAVAIL DEL PORTATIVE

Caractéristiques

- Forme compacte – ne pèse que 1,9 kg (4,1 lb)
- Pensé pour les entrepreneurs
- Cadre tubulaire robuste
- Boîtier en aluminium moulé sous pression de précision
- Poignée en caoutchouc permettant un transport sans danger
- L'appareil est doté d'un fil d'alimentation de 1,5 m (5 pi) et d'une fiche à 3 broches

Spécifications techniques

Puissance	30
Flux lumineux	3 000
Tension	120 V
Température de couleur	4 000 K
Température de fonctionnement	-40 à 40 °C
Durée de vie des DEL	100 000 heures

Dimensions

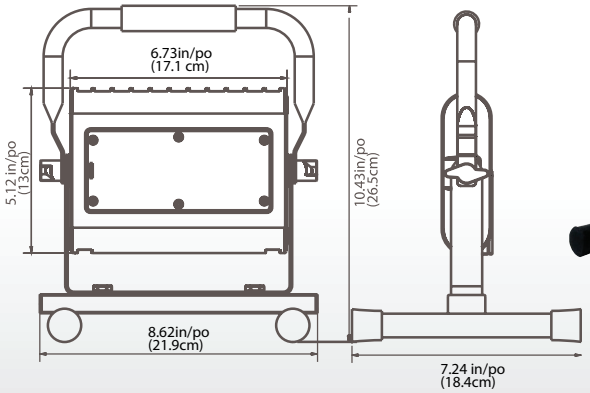



Tête inclinable