DRYWALL FLANGE KIT

INSTALLATION INSTRUCTIONS

ELECTRICAL SHOCK HAZARD

READ, UNDERSTAND, and FOLLOW these instructions before installing the equipment.

WARNING

Before installing, disconnect the Electrical supply power at the service panel (fuse or circuit breaker box). Failure to do so could result in serious injury or death. Only qualified electricians should install this fixture and the installation MUST confirm to the Canadian Electrical Code Part I and all local codes and ordinances. Ensure that only proper tools, materials, and equipment are used to complete the installation.

SAFETY

- Fixture should be mounted in locations where unauthorized personnel will not readily subject it to tampering.
- Do not use this equipment for anything other than its intended purpose.
- Servicing this equipment should be performed by qualified service personnel.
- Save these instructions.

TOOLS REQUIRED

- Phillips Head Screwdriver

KIT INCLUDES

Product Size/ Components	1ft x 4ft Kit	2ft x 2ft Kit	2ft x 4ft Kit	Image
	Quantity			
Frame pieces	4	4	4	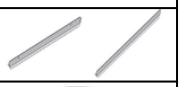
Countersunk head screws	16	16	16	
Round head screws	6	4	6	
Serrated washer	6	4	6	
L shape locker	6	4	6	
Corner locker	4	4	4	

INSTALLATION

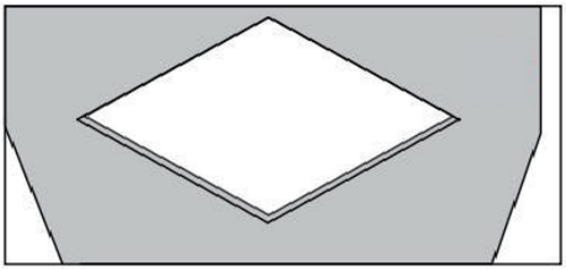

1. Open the appropriate sized hole in the ceiling.

Kit	1x4	2x2	2x4
Ceiling Opening	$12\frac{3}{4}$" x $48\frac{1}{2}$"	$24\frac{3}{4}$" x $24\frac{1}{2}$"	$24\frac{3}{4}$" x $48\frac{1}{2}$"

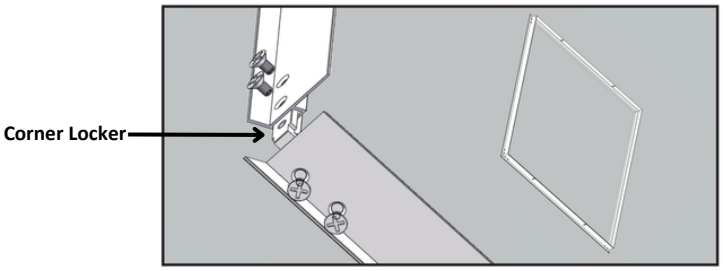

2. Install a corner locker to connect the frame pieces and then secure each corner with 4 countersunk screws. (Ensure frame pieces with holes are assembled opposite to each other.)

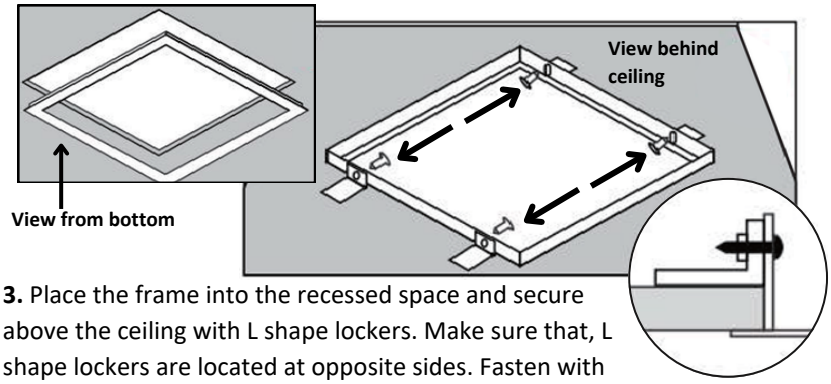

3. Place the frame into the recessed space and secure above the ceiling with L shape lockers. Make sure that, L shape lockers are located at opposite sides. Fasten with round head screw and serrated washer.

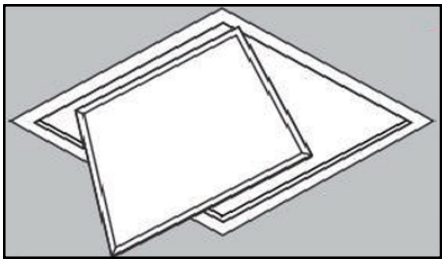

4. Tilt panel to place in flange kit, and install panel as per its installation guide.

TROUSSE D'INSTALLATION SUR CLOISON SÈCHE

INSTRUCTIONS D'INSTALLATION

RISQUE DE CHOC ÉLECTRIQUE — **LIRE, COMPRENDRE et SUIVRE ces instructions avant d'installer l'équipement.**

ATTENTION

Débranchez l'alimentation électrique au panneau de service (boîte à fusibles ou disjoncteur). Sinon, cela pourrait entraîner de graves blessures ou la mort. Seuls des électriciens qualifiés doivent installer ce luminaire et l'installation DOIT être conforme au Code canadien de l'électricité, partie I, et à tous les codes et règlements locaux. Utilisez uniquement les outils, matériaux et équipements appropriés pour effectuer l'installation.

SÉCURITÉ

- Le luminaire doit être monté dans des endroits inaccessibles au personnel non autorisé.
- Utilisez cet équipement uniquement pour l'usage auquel il est prévu.
- L'entretien de cet équipement doit être effectué par un personnel qualifié.
- Conserver ces instructions.

OUTILS REQUIS

- Tournevis cruciforme

DANS LA TROUSSE

Taille/pièces	Panneau 30cm (1pi) × 1,2m (4pi)	Panneau 60cm (2pi) × 60cm (2pi)	Panneau 60cm (2pi) × 1,2m (4pi)	Image
	Quantité			
Pièces droites	4	4	4	
Vis à tête fraisée	16	16	16	
Vis à tête ronde	6	4	6	
Rondelle dentée	6	4	6	
Support en L	6	4	6	
Angle	4	4	4	

INSTALLATION

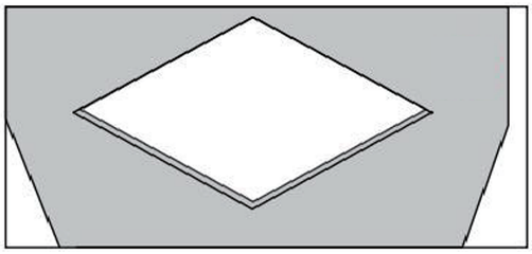

1. Faire un trou de la bonne taille dans le plafond.

Kit	1x4	2x2	2x4
Ouverture au plafond	$12\frac{3}{4}$po x $48\frac{1}{2}$po	$24\frac{3}{4}$po x $24\frac{1}{2}$po	$24\frac{3}{4}$po x $48\frac{1}{2}$po

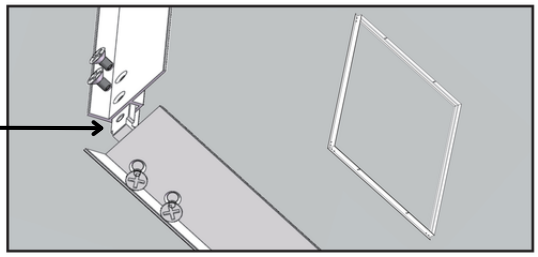

2. Installer un angle pour relier deux pièces du cadre, puis visser une vis à tête fraisée pour fixer chacun des quatre angles (bien installer les pièces droites avec des trous l'une en face de l'autre).

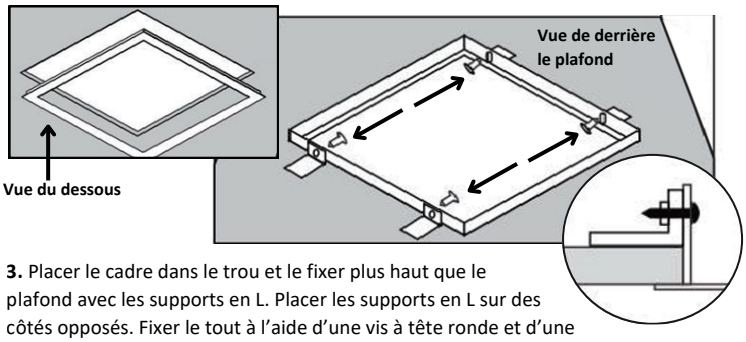

3. Placer le cadre dans le trou et le fixer plus haut que le plafond avec les supports en L. Placer les supports en L sur des côtés opposés. Fixer le tout à l'aide d'une vis à tête ronde et d'une rondelle dentée.

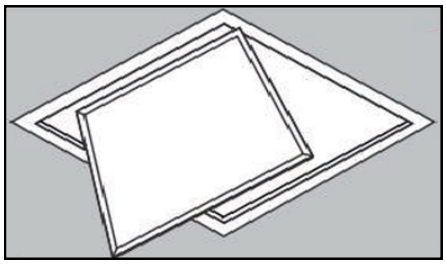

4. Incliner le panneau pour le placer dans les supports et installer le panneau conformément au guide d'installation.