Project: | Type: | Date: | Notes:

CLB-LED
Plafonnier



Rehaussez votre espace grâce à la polyvalence et au style. Le CLB associe un design élégant à des fonctionnalités personnalisables de TCP et de sélection des lumens pour une ambiance sur mesure. Grâce à sa compatibilité avec de nombreuses tensions et à sa facilité d'installation, il n'a jamais été aussi facile d'obtenir un éclairage parfait.

APPLICATIONS IDÉALES

- Entrées
- Maisons en rangée
- Cages d'escalier
- Campus
- Écoles
- Centres d'achat

SPÉCIFICATIONS

	CLB-LED25A15	CLB2-LED45A25
PERFORMANCE		
Puissance lumineuse (Couleur sélectionnable)	3700/3000/2200 lm	6500/5200/3700 lm (Lumen sélectionnable)
Efficacité	149 lm/W	
CCT	3000/4000/5000K (Couleur sélectionnable)	
Répartition des faisceaux	Type V - 360 Degree	
Durée de vie des DEL (L80)	>100,000 hres	
IRC	76	
BUG	B1-U3-G1	B2-U3-G2
ELECTRICAL		
Puissance	25/20/15W	45/35/25W
Tension	120-347V	
Protection contre les surtensions	4kV (pilote intégré) selon ANSI/C82.77-5-207	
Facteur de puissance	0.95	
THD	<10%	
CONSTRUCTION		
Boîtier	Aluminium moulé sous pression	
Lentilles	Polycarbonate givré	
Entrée du conduit	2x 1/2" NPT	
Paint	Revêtement en poudre de polyester résistant à la corrosion	
Température ambiante de fonctionnement	-40°C à 40°C	
CERTIFICATIONS		
Répertorié cULus pour le Canada et les É-U, selon UL 1598, CSA C22.2 No. 250.0		
IP66, DLC premium		
CONTRÔLES		
Gradation 0-10V (10%-100%)		

GUIDE DE COMMANDE

		H	VK		DIM	
Luminaire	**Puissance**	**Tension**	**Temp. de la couleur**	**Fini**	**Gradation**	**Lentilles**
CLB CLB2	LED25A15 LED45A25	H - 120-347V	VK - Couleur sélectionnable (3000K/ 4000K/ 5000K)	BRZ - Bronze* CST - Fini sur mesure	DIM - Gradation 0-10V	FR - Lentilles givrées CL - Lentilles transparentes**

*Configuration standard
**Pour CLB-LED25A15 uniquement

CODE DE STOCK	
083544	CLB-LED25A15-H-VK-BRZ-DIM-FR
083545	CLB2-LED45A25-H-VK-BRZ-DIM-FR

CONSOMMATION D'AMPÉRAGE MAXIMALE (A)					
	120V	208V	240V	277V	347V
CLB-LED25A15	0.22	0.13	0.11	0.09	0.08
CLB2-LED45A25	0.39	0.23	0.20	0.17	0.14

DURÉE DE VIE DES LUMENS		
L90	L80	L70
50,000	100,000 Hrs	160,000 Hrs

Les heures de vie sont dérivées du rapport de test LM-80 de l'IESNA et projetées selon les calculs TM-21 de l'IESNA.

DIMENSIONS

CLB-LED25A15

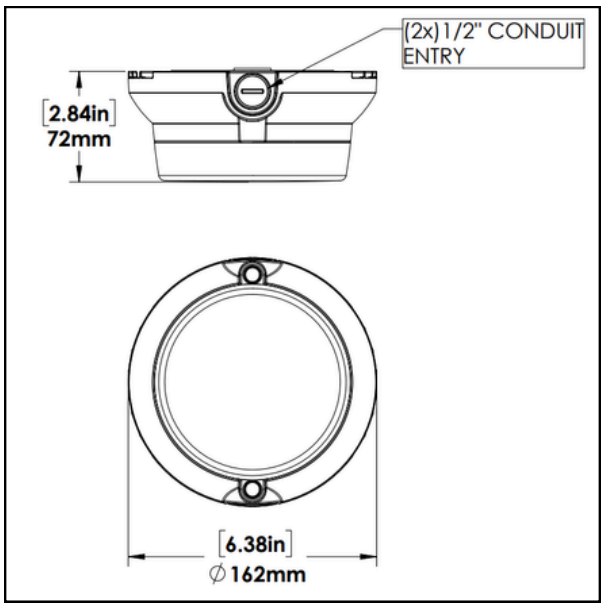

CLB2-LED45A25

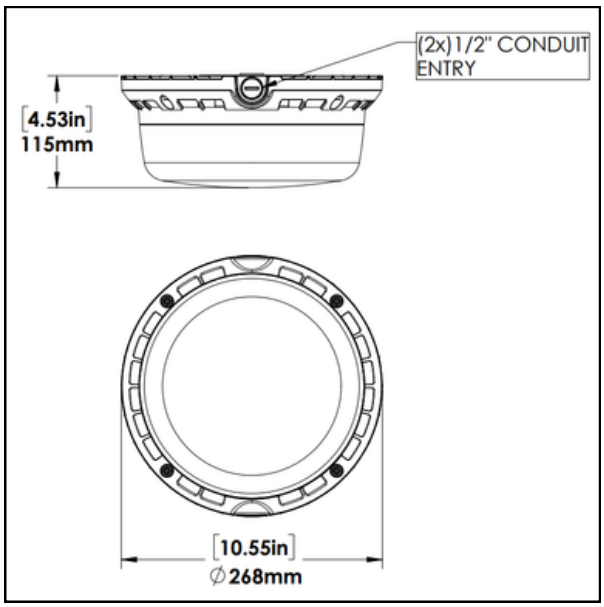

TRACÉS PHOTOMÉTRIQUES

CLB-LED25A15

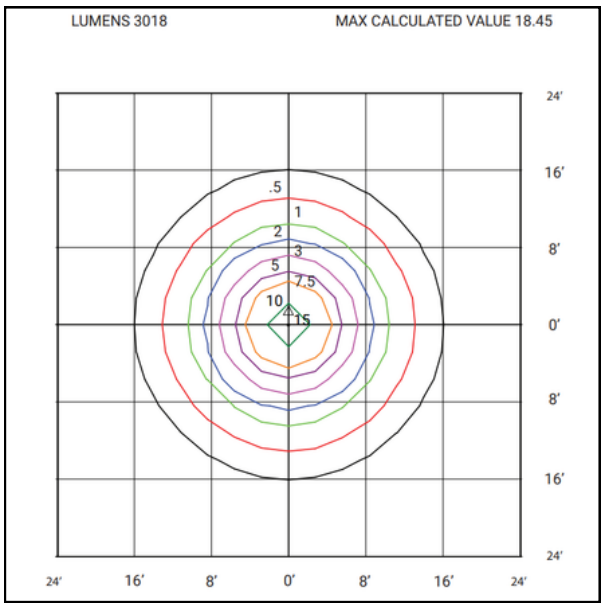

CLB2-LED45A25

